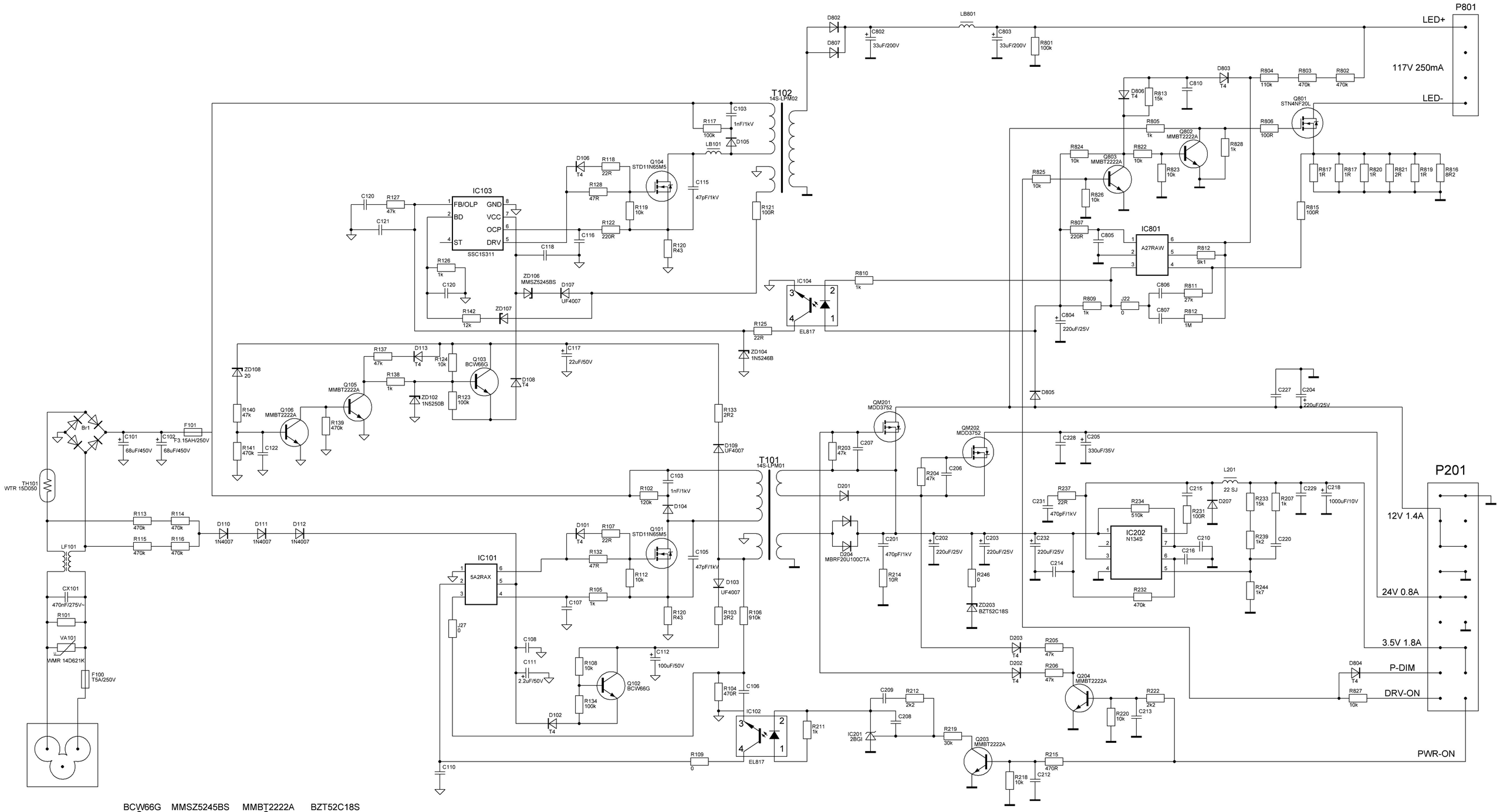

LGP32-14PL1 REV3.1 PCB:EAX65391401 (3.0)